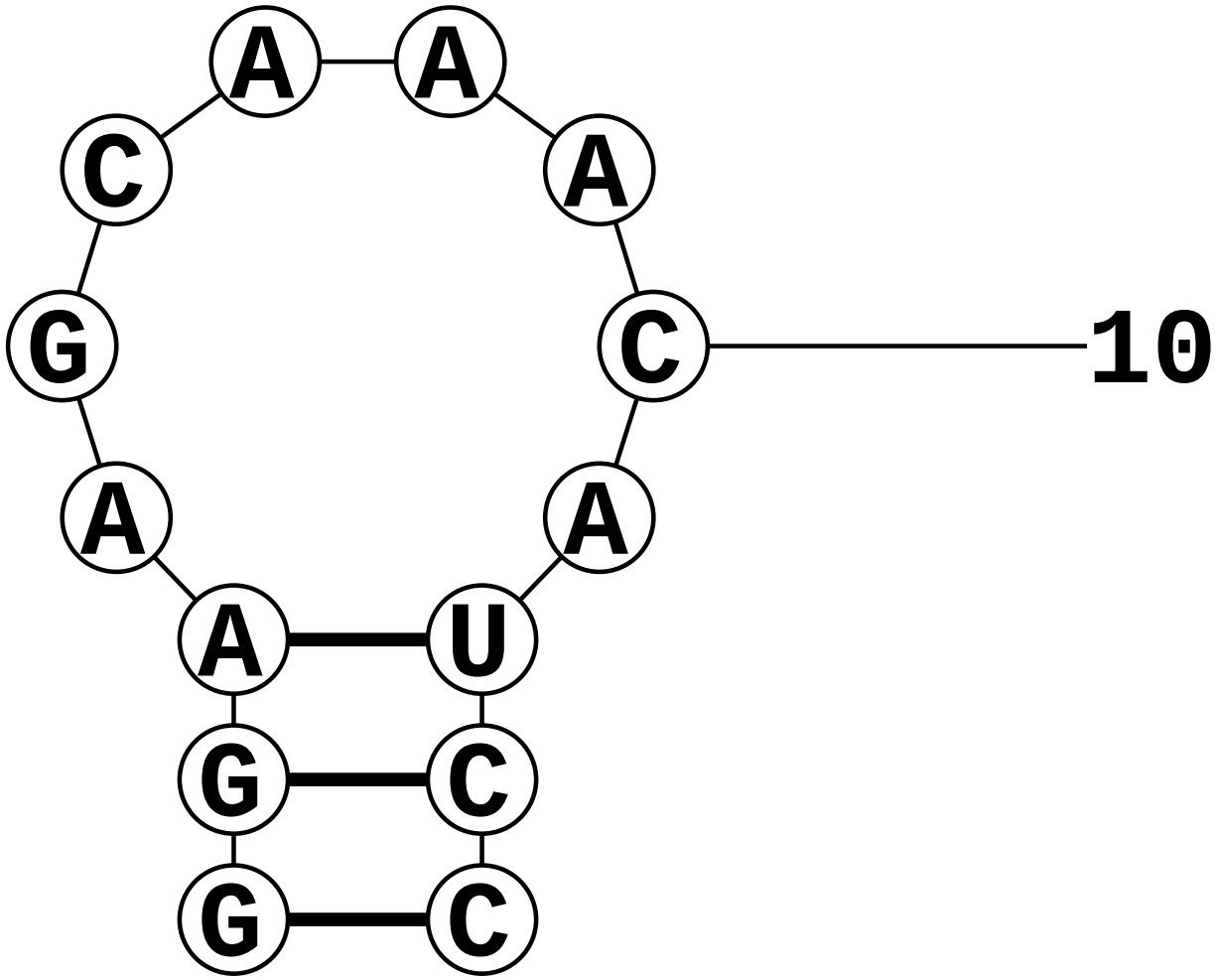


test3